Aufstellungsplan für Freistrom-Pumpen der Baureihen SCK-X und MNK-X nach ISO 2858 / DIN 24256 / NF E 44121

Outline drawing for vortex-pumps series SCK-X and MNK-X to ISO 2858 / DIN 24256 / NF E 44121

Cotes d'encombrement des vortex-pompes type SCK-X et MNK-X selon ISO 2858 / DIN 24256 / NF E 44121

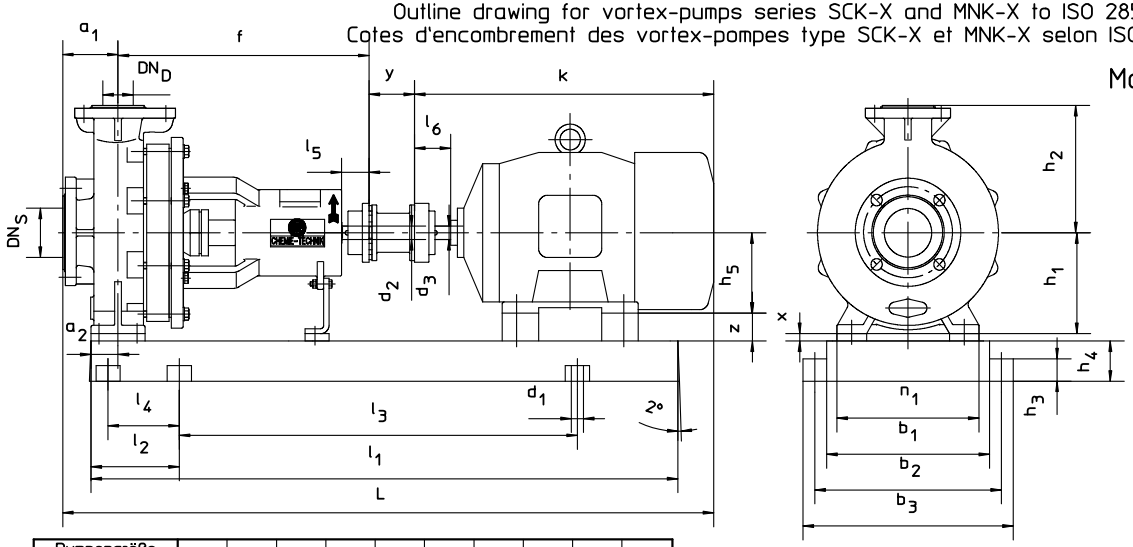

Maße in mm dimensiones in mm dimensiones en mm

y = 3 Pumpengröße pump size taille de pompe	Motorbaugröße motor size taille de moteur 71 B	80 B	90 S,L	100 L	112 M	132 S	132 M	160 M,L	180 M	180 L	200 L	225 S,M	250 M	280 S,M	Grundplattengröße base plate size taille du socle
25-100	1	1													1 = 155*660
25-125 / 32-125		3	3	3	3	3	3								3 = 300*900
25-160/32-160/32-200		3	3	3	3	3	3	4							4 = 340*1000
40-200/50-160/50-200			3	3	3	3	3	4	5	5	6	8			5 = 380*1120
50-250 / 80-200					4	4	5	6	6	6	6	8	8	9	6 = 430*1250
100-200					5	5	5	6	6	6	6	8	8	9	8 = 530*1600
100-250						6	6	6	6	8	8	8	8	9	9 = 600*1800
125-315								8	8	8	8	8	8	9	

y = 100 Pumpengröße pump size taille de pompe	Motorbaugröße motor size taille de moteur 71 B	80 B	90 S,L	100 L	112 M	132 S	132 M	160 M,L	180 M	180 L	200 L	225 S,M	250 M	280 S,M	Grundplattengröße base plate size taille du socle
25-100	3	3													1 = 155*660
25-125 / 32-125		3	3	3	3	4	4								3 = 300*900
25-160/32-160/32-200		3	3	3	4	4	4	5							4 = 340*1000
40-200/50-160/50-200			3	3	4	4	4	5	5	6	6	8			5 = 380*1120
50-250 / 80-200					5	5	5	6	6	8	8	8	8	9	6 = 430*1250
100-200					5	5	5	6	8	8	8	8	8	9	8 = 530*1600
100-250						6	6	8	8	8	8	8	8	9	9 = 600*1800
125-315								8	8	8	8	8	8	9	

y = 140 Pumpengröße pump size taille de pompe	Motorbaugröße motor size taille de moteur 71 B	80 B	90 S,L	100 L	112 M	132 S	132 M	160 M,L	180 M	180 L	200 L	225 S,M	250 M	280 S,M	Grundplattengröße base plate size taille du socle
25-100	3	3													1 = 155*660
25-125 / 32-125		3	3	4	4	4	5								3 = 300*900
25-160/32-160/32-200		4	4	4	4	4	5	6							4 = 340*1000
40-200/50-160/50-200			4	4	4	4	5	5	6	6	6	8			5 = 380*1120
50-250 / 80-200					5	5	6	8	8	8	8	8	8	9	6 = 430*1250
100-200					5	5	6	8	8	8	8	8	8	9	8 = 530*1600
100-250						6	6	8	8	8	8	8	8	9	9 = 600*1800
125-315								8	8	8	8	8	8	9	

Pumpengröße pump size taille de pompe	DN_D	DN_S	a_1	a_2	d_2	f	h_1	h_2	l_5	n_1
25-100	25	25	55 1)	35	14	327	100	120	30	150
25-125	25	25	80	50	24	408	112	140	50	190
25-160	25	25	80	50	24	425	132	160	50	240
32-125	32	50	80	50	24	408	112	140	50	190
32-160	32	50	80	50	24	425	132	160	50	240
32-200	32	50	80	50	24	424	160	180	50	240
40-200	40	65	100	50	24	424	160	180	50	265
50-160	50	80	100	50	24	425	160	180	50	265
50-200	50	80	100	50	24	424	160	200	50	265
50-250	50	80	125	62.5	32	545	180	225	80	320
80-200	80	125	125	62.5	32	545	180	250	80	345
100-200	100	200	125	80	32	545	200	280	110	360
100-250	100	125	140	80	42	580	225	280	110	400
125-315	125	150	140	100	42	580	280	355	110	500

IEC-Motor IEC-motor IEC-moteur	d_3	h_5	k	l_6
71 B	14	71	237	30
80 B	19	80	269	40
90 S	24	90	300	50
90 L	24	90	325	50
100 L	28	100	383	60
112 M	28	112	389	60
132 S	38	132	458	80
132 M	38	132	496	80
160 M	42	160	628	110
160 L	42	160	672	110
180 M	48	180	696	110
180 L	48	180	734	110
200 L	55	200	766	110
225 S	55	225	788	110
225 M	55	225	813	110
250 M	60	250	930	140
280 S	65	280	1004	140
280 M	65	280	1055	140

Grundplattengröße base plate size taille du socle	b_1	b_2	b_3	d_1	h_3	h_4	l_1	l_2	l_3	l_4
155*660	155	185	221	15	17	30	660	120	420	
300*900	300	350	390	19	35	65	900	150	600	90
340*1000 (02)	340	400	450	24	40	80	1000	170	660	110
380*1120 (02)	380	440	490	24	40	80	1220	190	740	130
430*1250	430	490	540	24	40	80	1250	205	840	135
530*1600	530	600	660	28	50	100	1600	270	1060	
600*1800	600	670	730	28	50	100	1800	300	1200	

	Pumpe pump pompe	Motor motor moteur	Kupplung coupling accouplement	Grundplatte base plate socle	Σ
Maße dimensions dimensions	X	Z	Y		L
Gewichte weights poids	kg	kg	kg	kg	

1) Gehäuse Glas a_1 = 85 mm
pump housing glass a_1 = 85 mm
corps de pompe en verre a_1 = 85 mm

Aufstellungsplan
Outline drawing
Cotes d encombrement

	Datum	Name	Maßstab
Bearb.	24.05.1995	Herezniak	1:1
TM 6551	11.07.2006	Wimmer	

Zeichn.-Nr. 9200-71-1033/4-03

Komm.-Nr.

Blatt 1 von 1 Bl.

RICHTER Process Pumps & Valves

© Richter Chemie-Technik GmbH

Otto-Schott-Str.2 D-47906 Kempen
Tel. +49(0)2152/146-0, Fax +49(0)2152/146-190, e-mail: info-richter@richter-ct.com